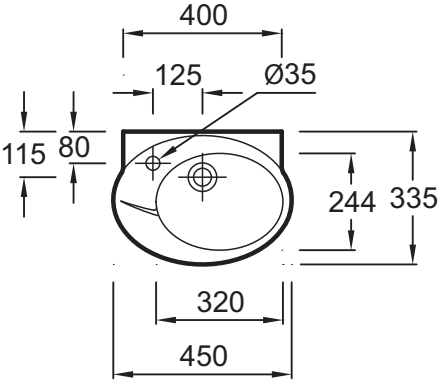
400
125
Ø35
115
80
244
335
320
450

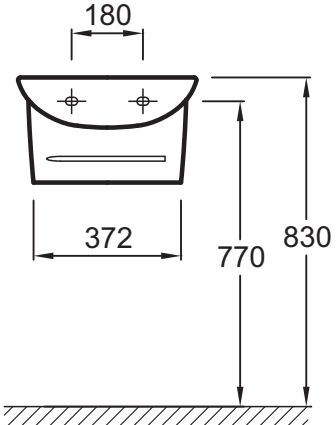
180
372
770
830

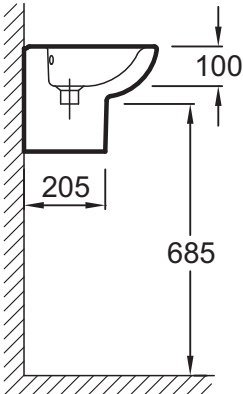
100
205
685