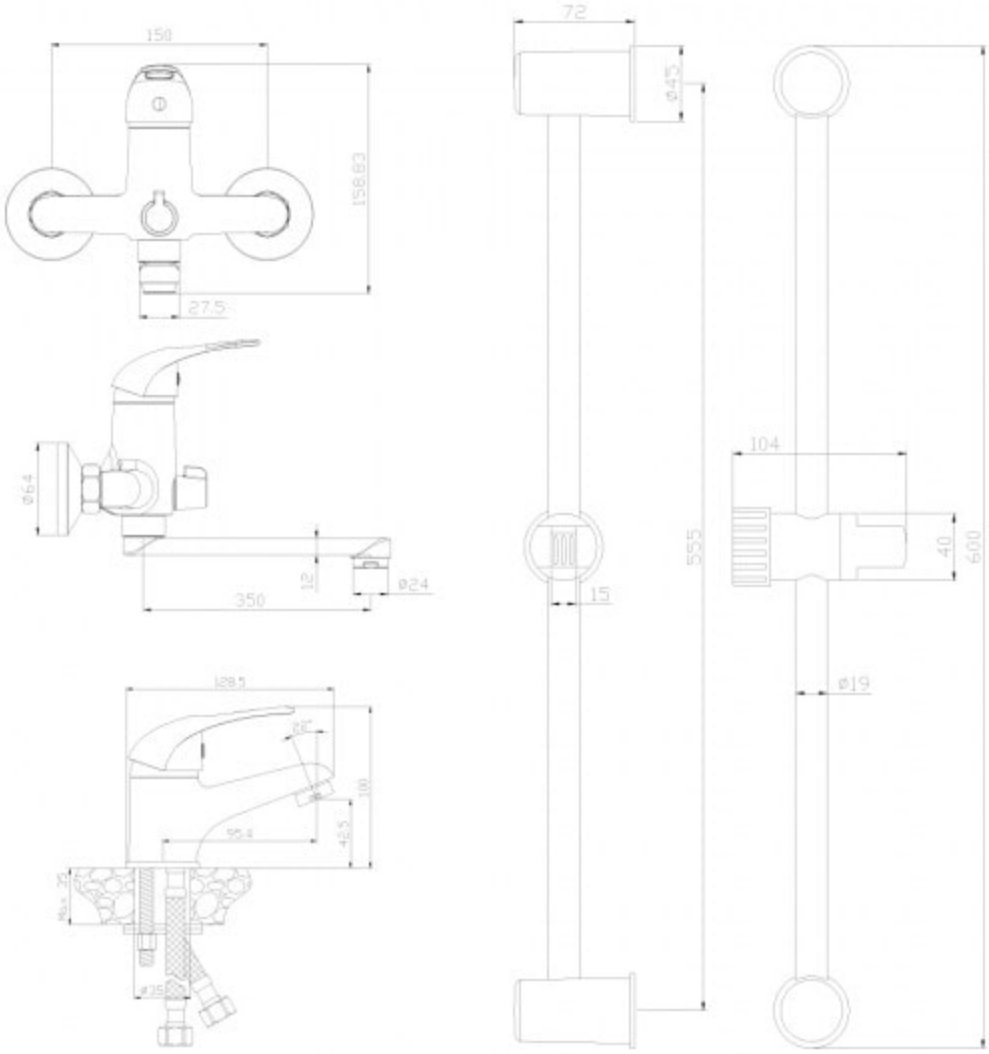
150
158.83
27.5
ø64
12
ø24
350
128.5
100
95.4
42.5
ø35
72
ø45
555
15
104
40
600
ø19