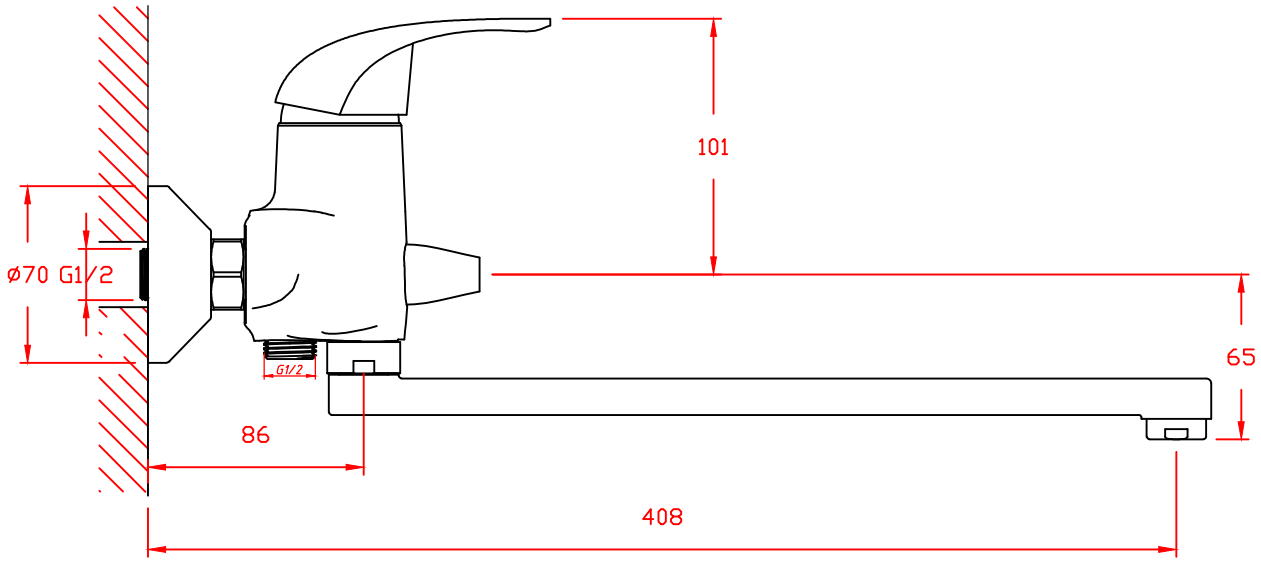
101
ø70 G1/2
G1/2
65
86
408

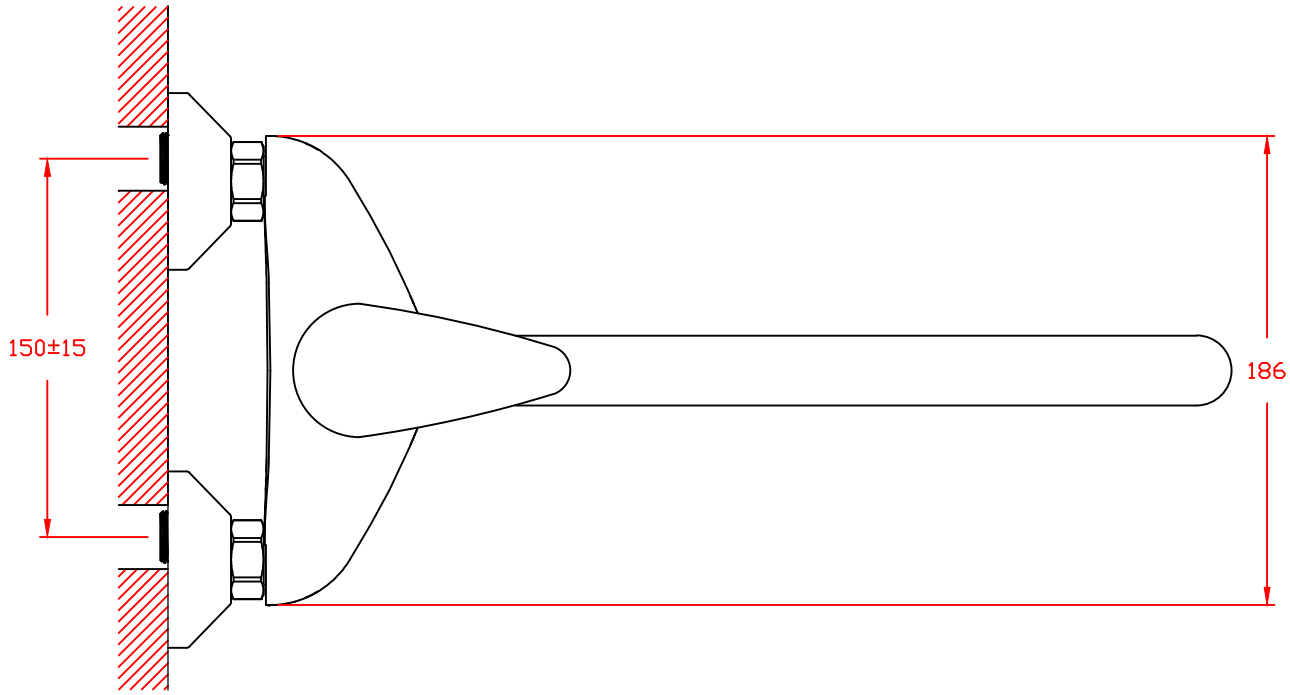
150±15
186