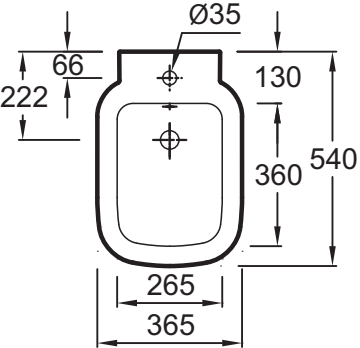
Ø35
66
222
130
360
540
265
365

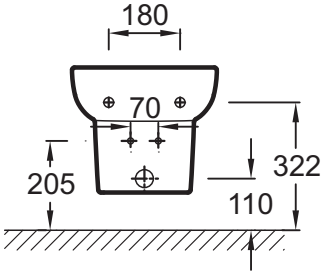
180
70
205
322
110

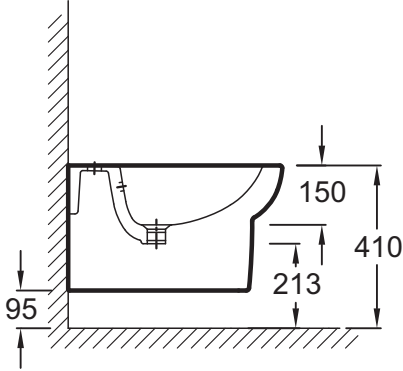
150
410
213
95