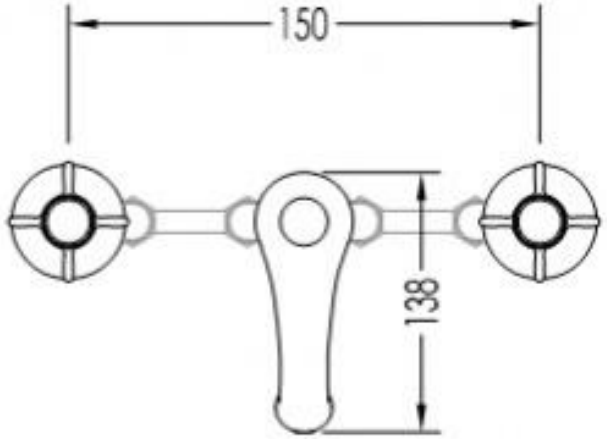

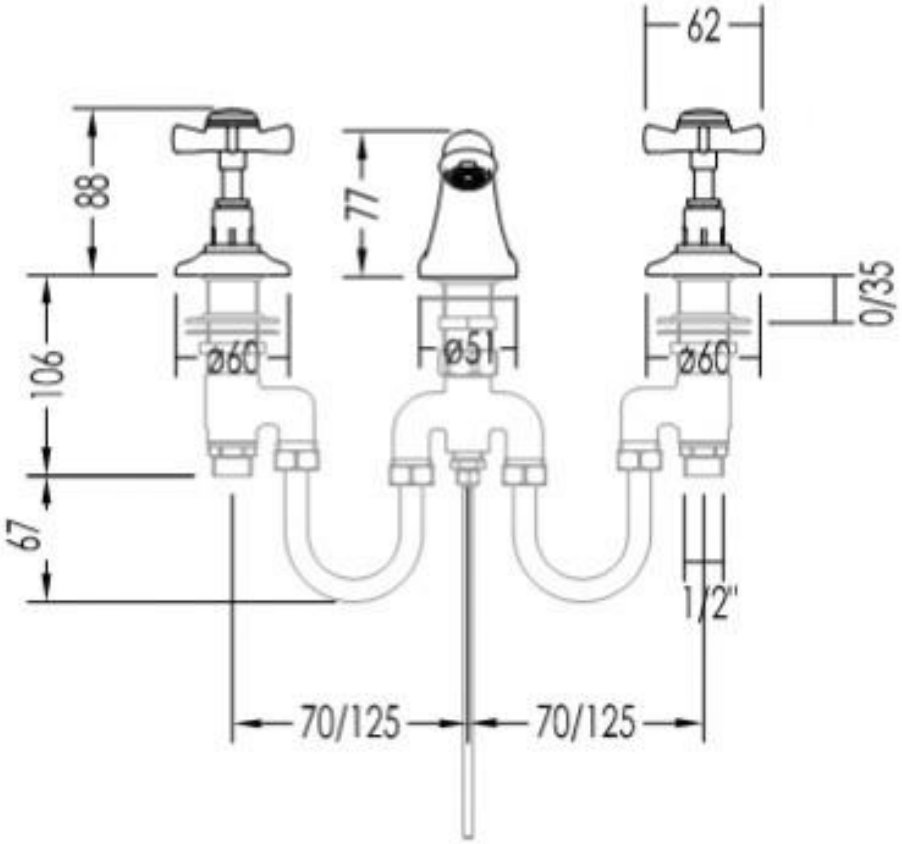

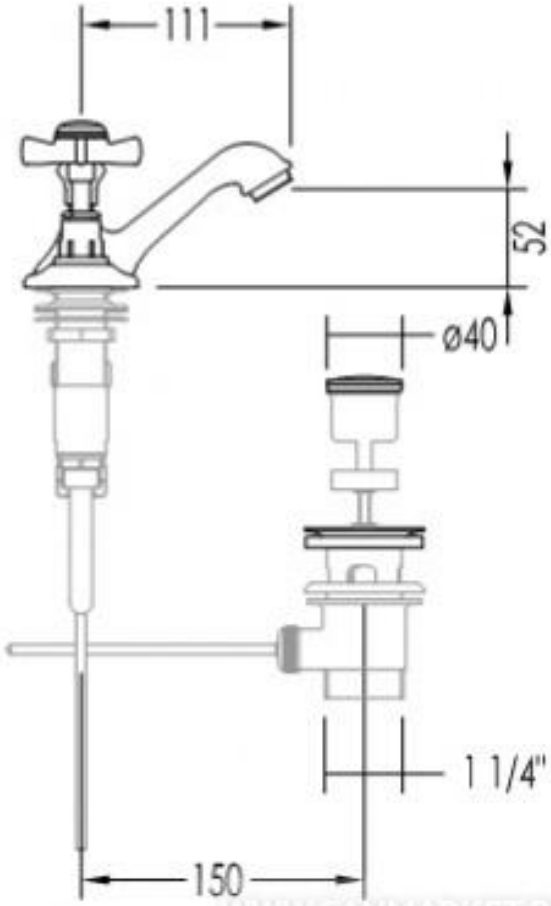

WWW.SANMARKET.RU