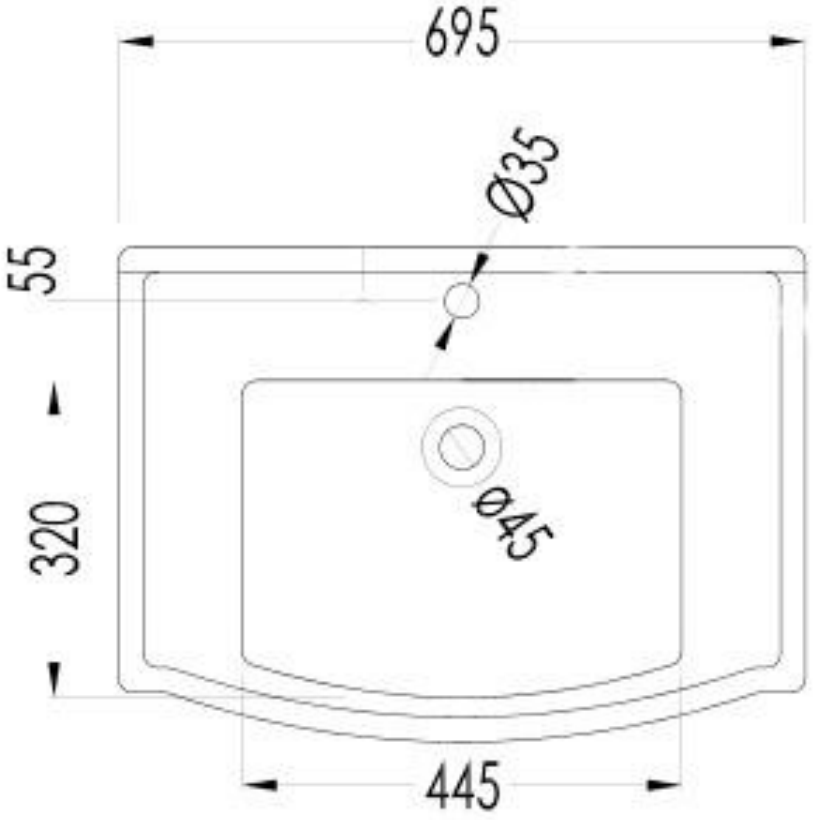
695
Ø35
55
320
Ø45
445

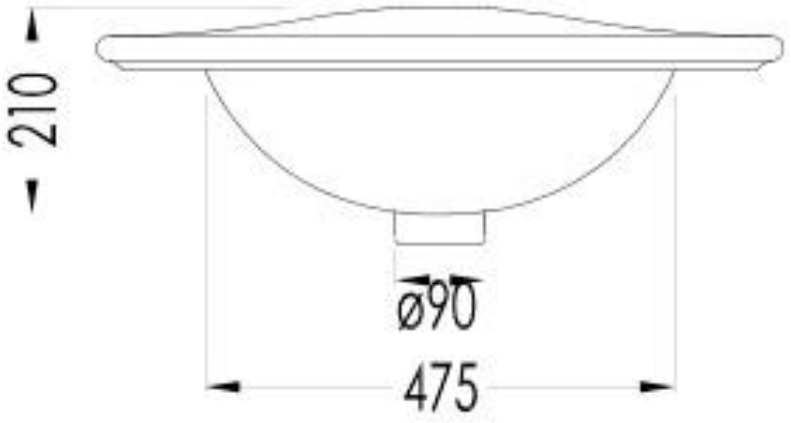
210
ø90
475

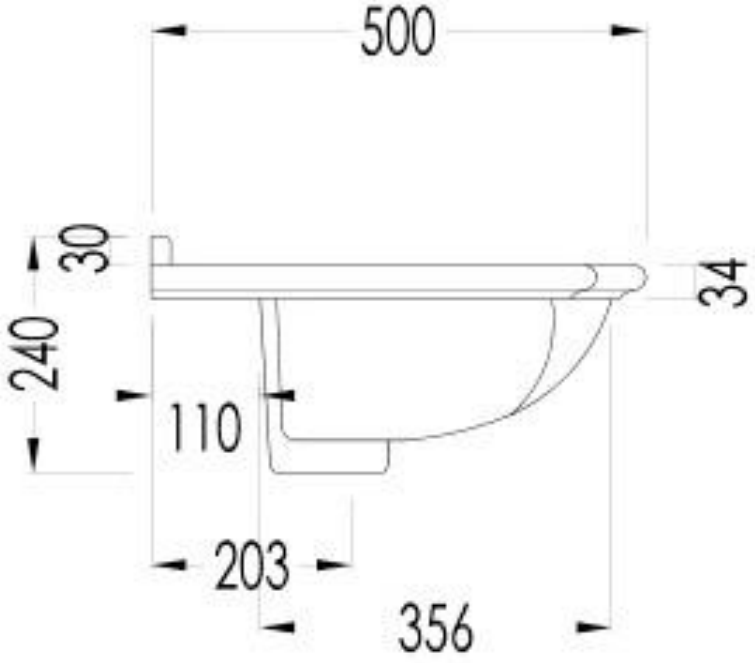
500
30
34
240
110
203
356