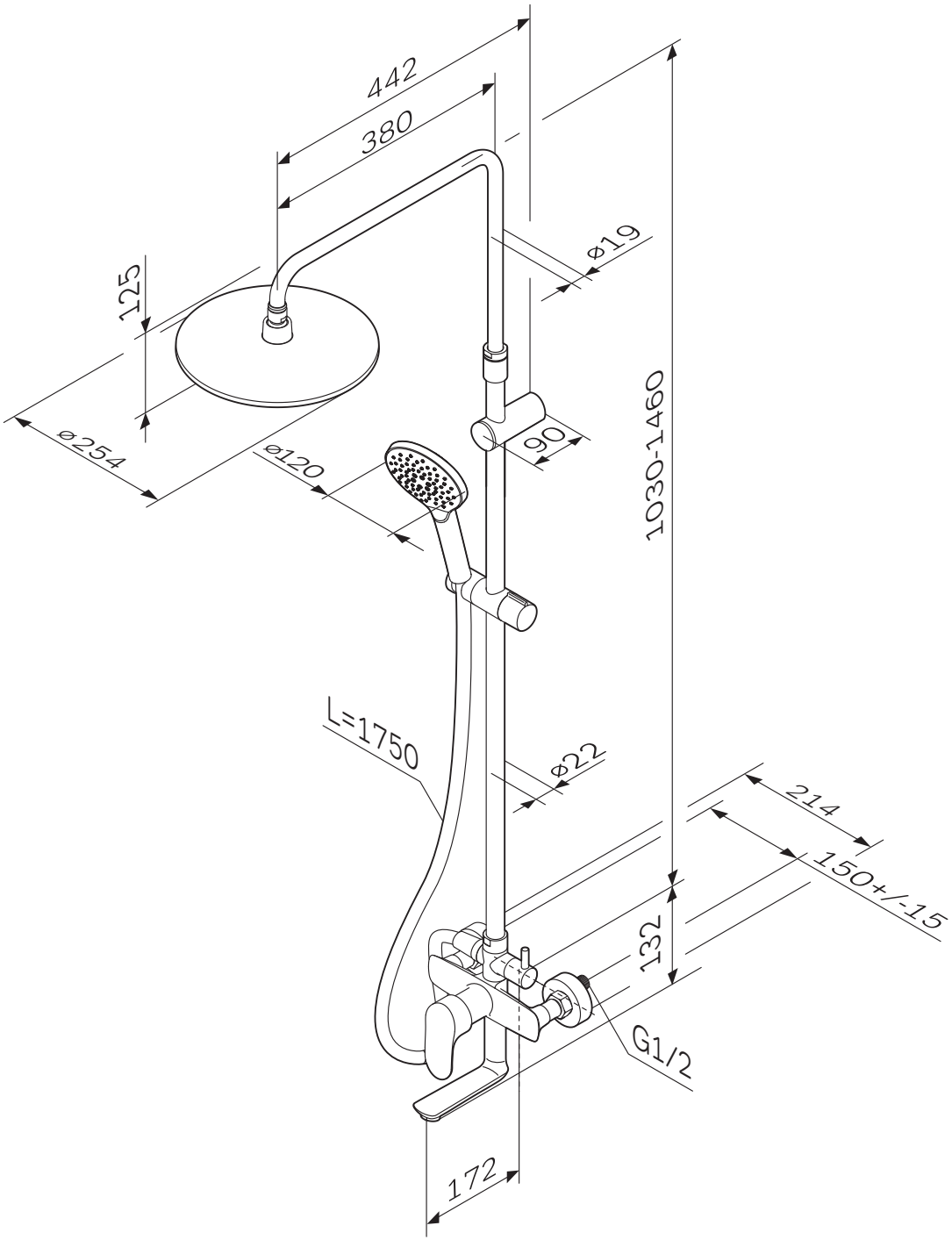
442
380
125
ø19
ø254
ø120
90
1030-1460
L=1750
ø22
214
150+/-15
132
G1/2
172