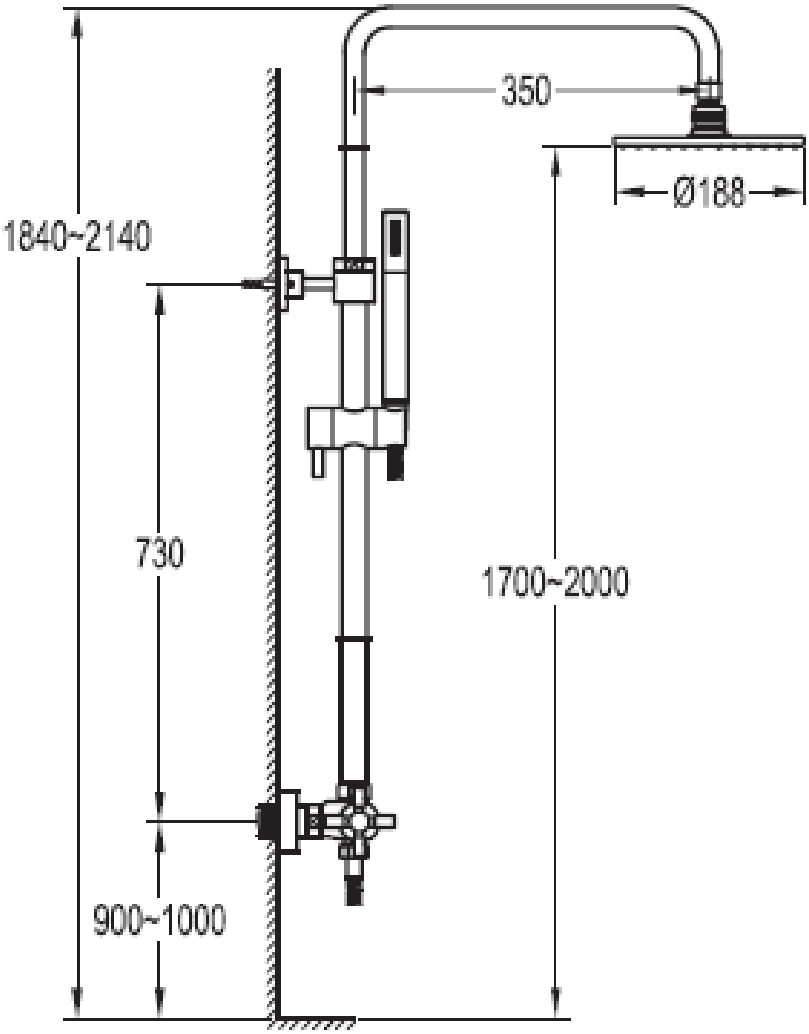
350
Ø188
1840~2140
730
1700~2000
900~1000

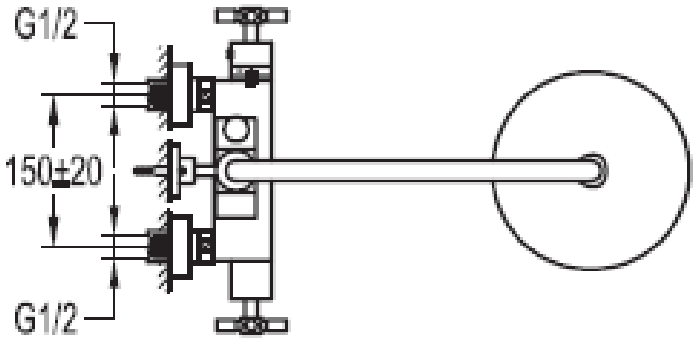
G1/2
150±20
G1/2